New York 50x40 L vask
Udskæringsmål

Varenr. R34262

UDSKÆRINGSMÅL
AUSSPARURNG
CUTOUT

Underlimning
Unterbauspüle
Underbuild

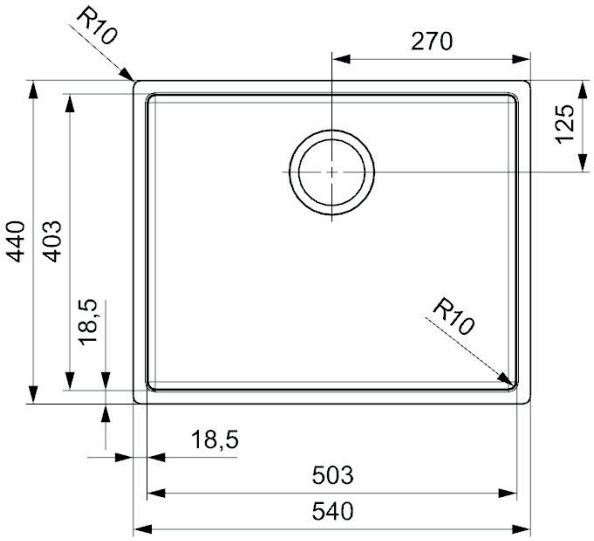

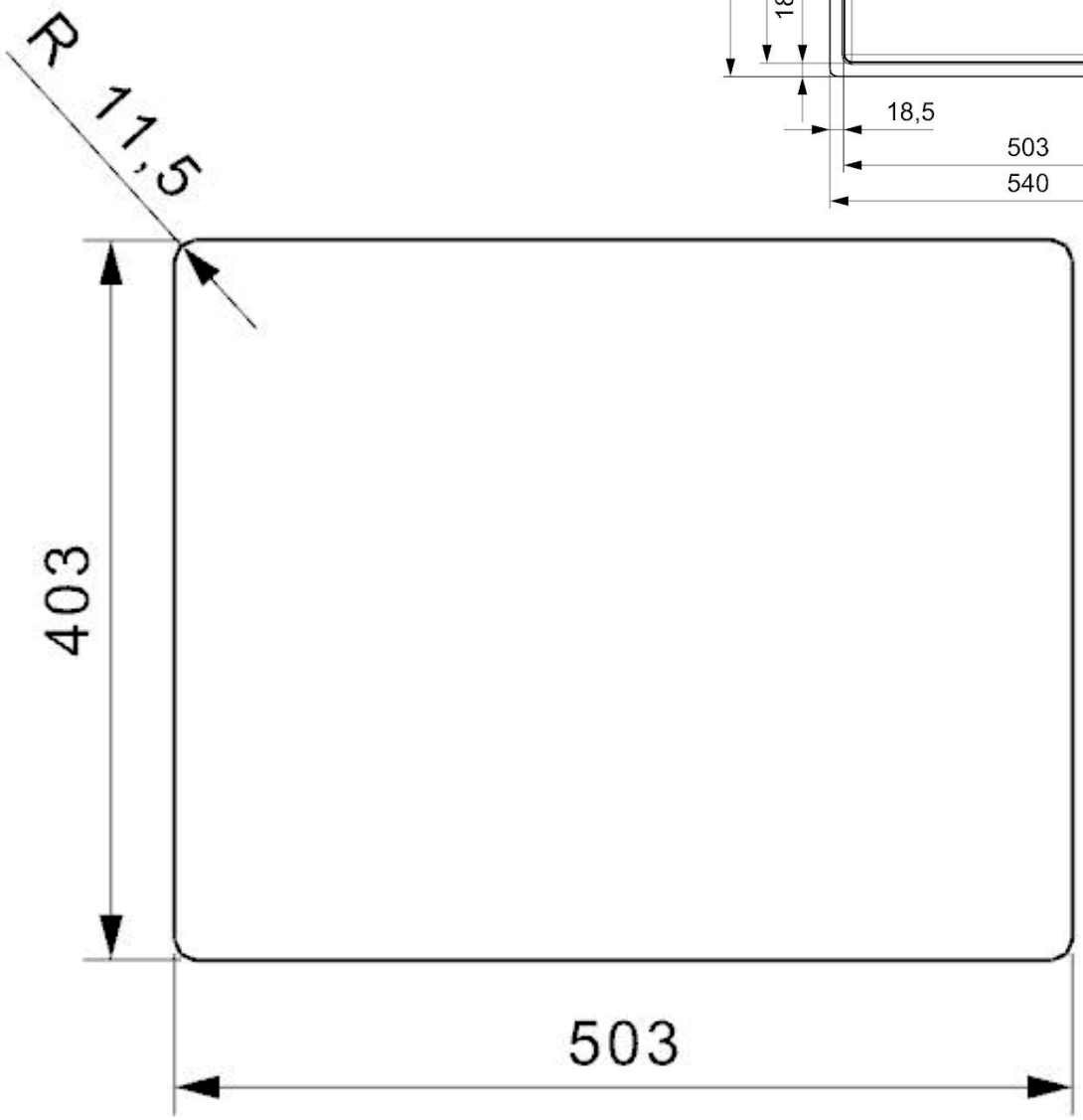

Lavabo A/S - Neptunvej 17 - Dk-6000 Kolding
Tlf. +45 75 55 88 66 - E-mail: info@lavabo.dk - www.lavabo.dk